sicaan.

JULIETTE

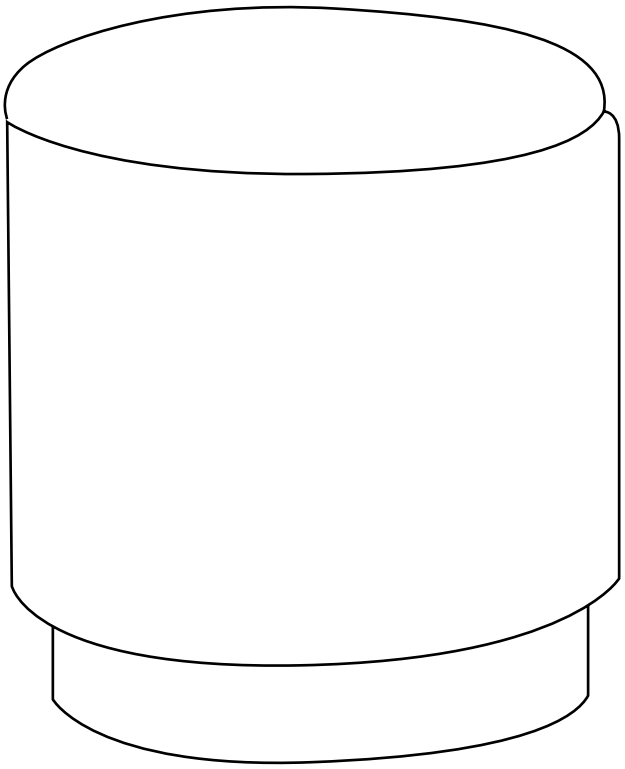

15 min

x1

STI-000288 [x1]

07/2024

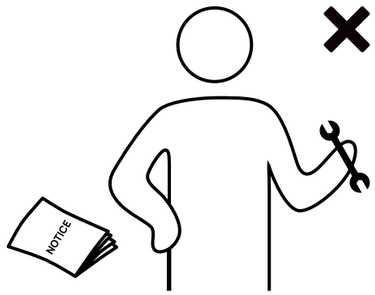
NOTICE

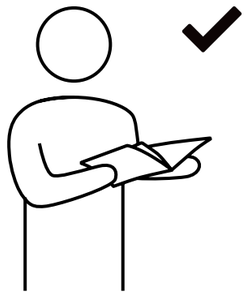

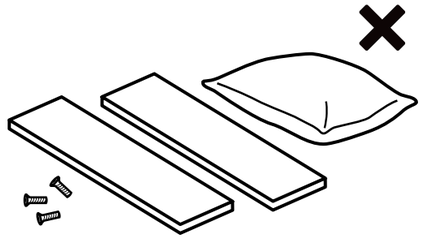

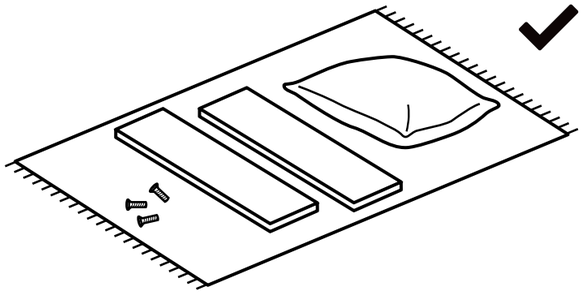

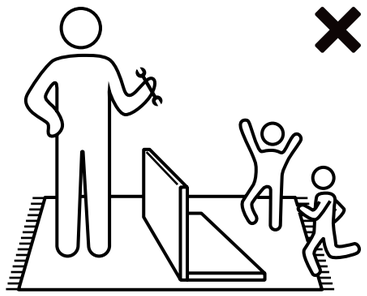

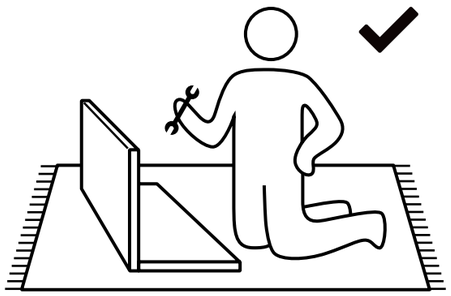

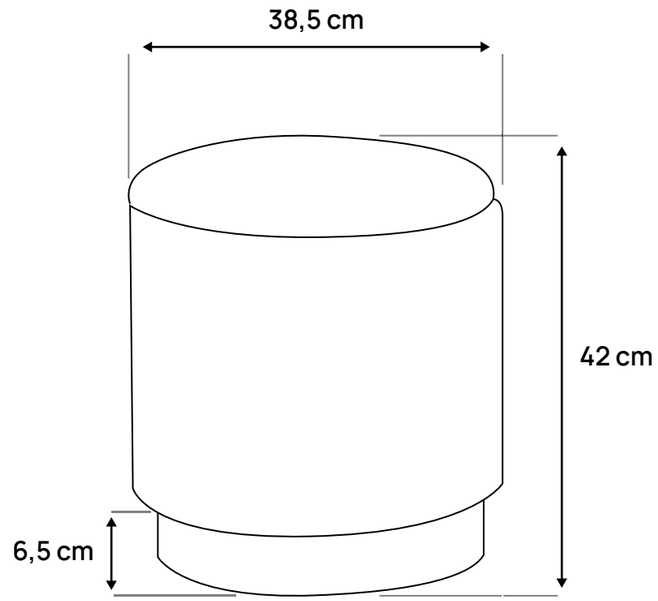
38,5 cm
42 cm
6,5 cm

PCS	REF	QTY	DIM
	FZ-0001 /1	x1	38 x 38 x 35 cm
	FZ-0001 /2	x1	Ø =38 cm
	FZ-0002	x1	34,5 x 6,5 cm
	FZ-0003	x1	M6
	FZ-0004	x3	M6 x 14 mm
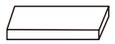	FZ-0005	x4	20 x 12 mm

SICaan.

1.

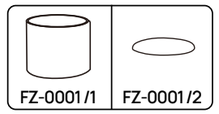

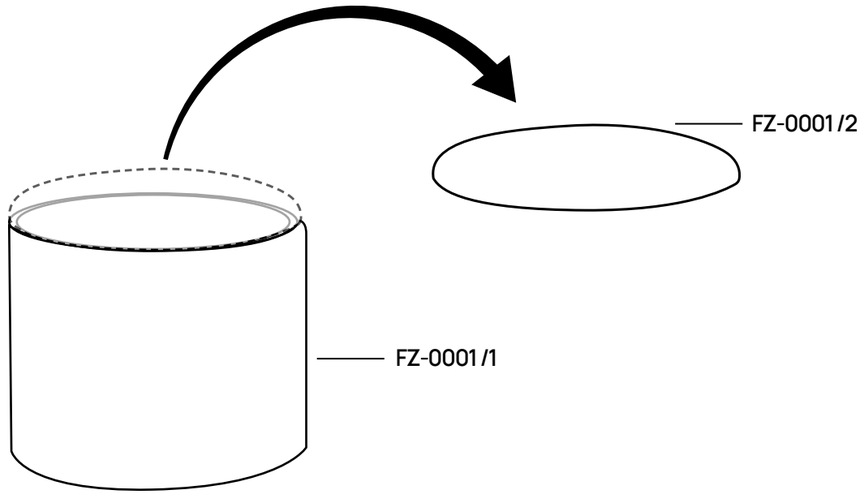

2.

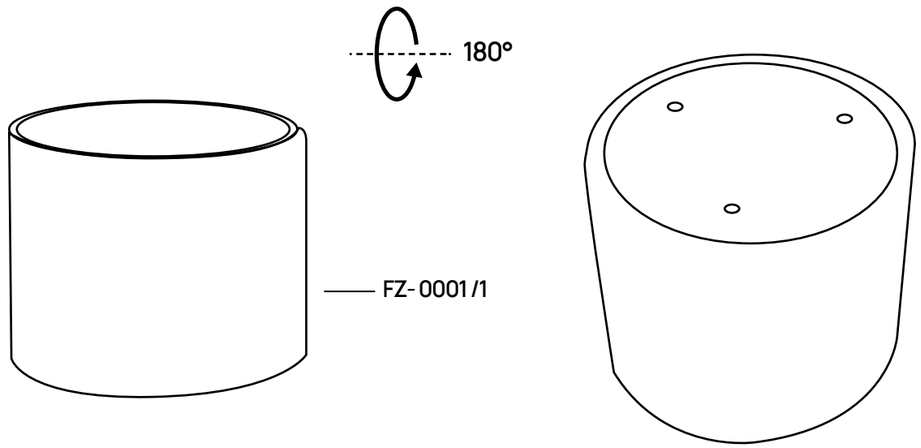

3.

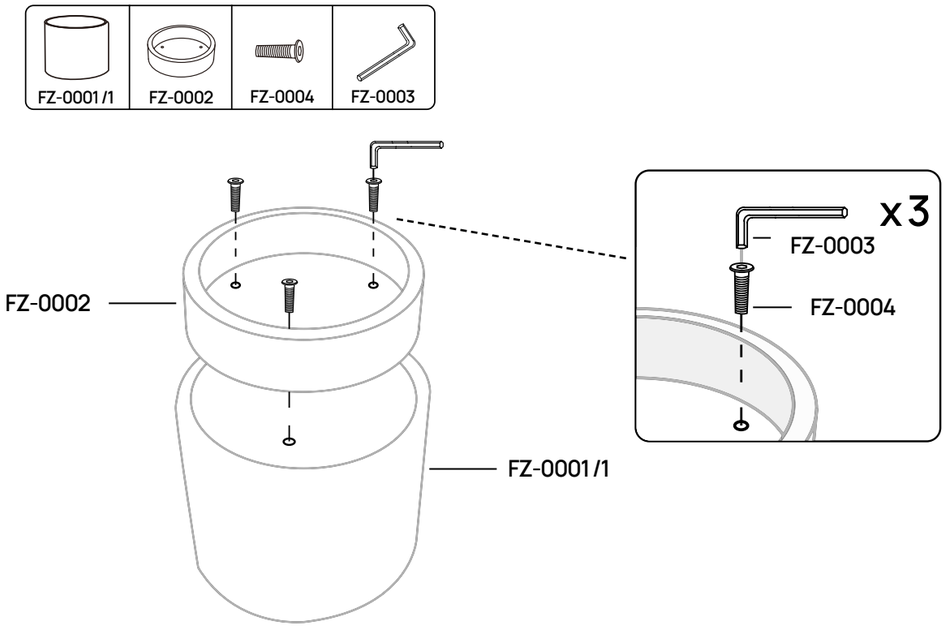
FZ-0001/1
FZ-0002
FZ-0004
FZ-0003
FZ-0002
FZ-0001/1
x3
FZ-0003
FZ-0004

4.

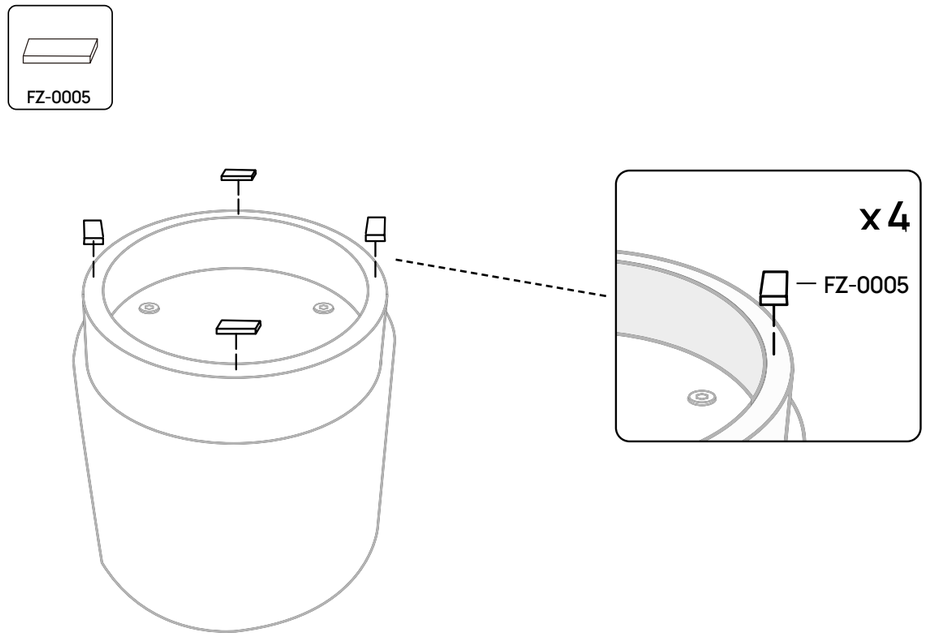
FZ-0005
x4
FZ-0005

SICaan.

5.

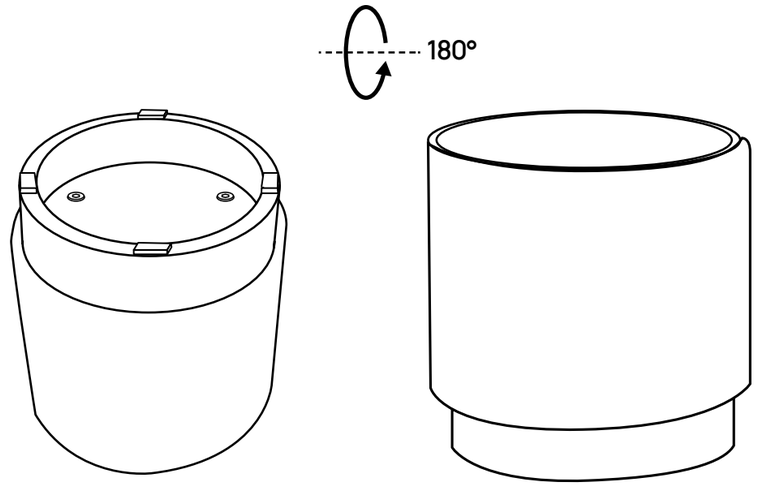
180°

6.

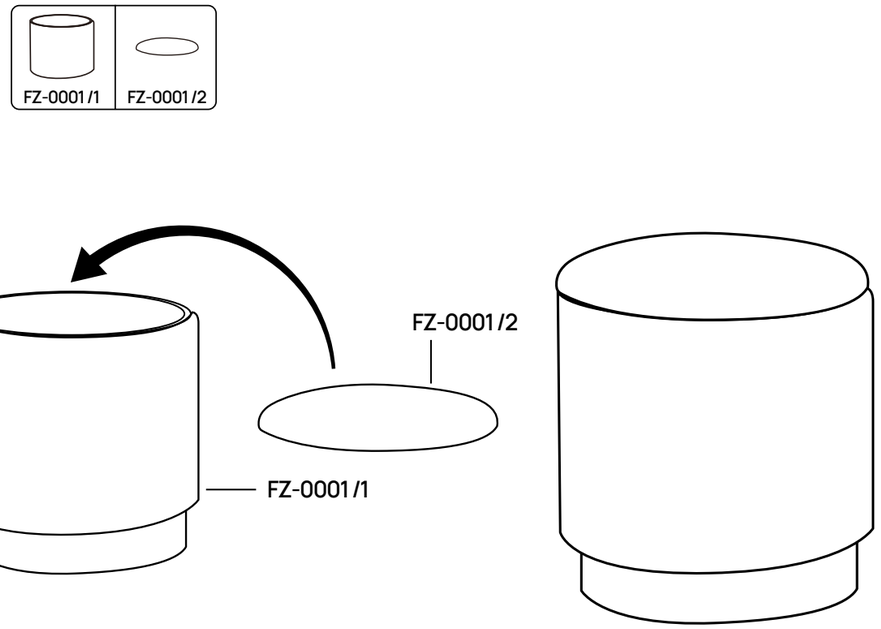
FZ-0001/1
FZ-0001/2
FZ-0001/2
FZ-0001/1

Montez, installez, détendez-vous !

SICAAN.